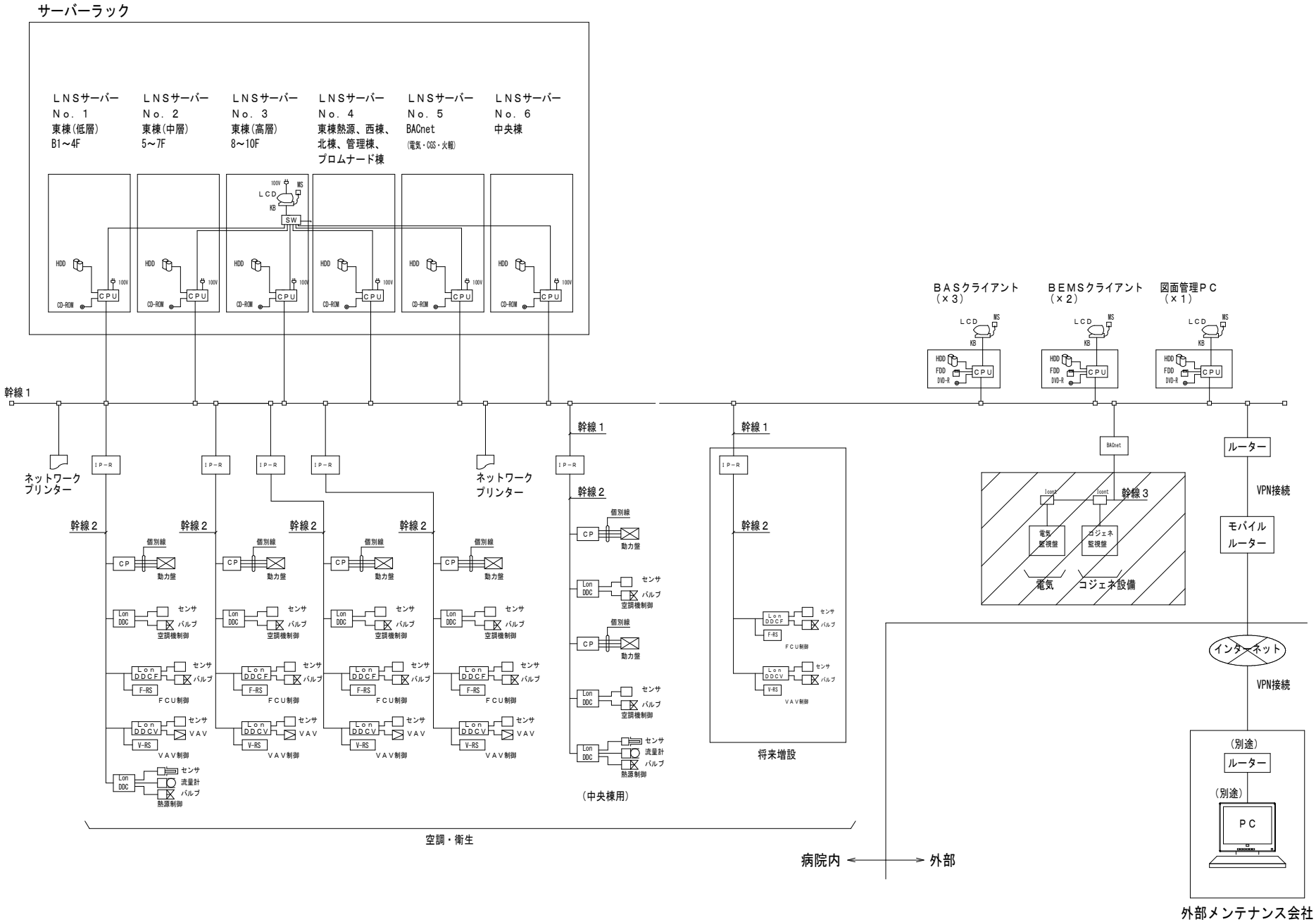

中央監視設備 システム系統図

今回 委託業務外